HEALTHCARE FURNITURE
IMPROVING PEOPLE'S LIVES

FICHA TÉCNICA FT 144

CAMA STELLA

REFERENCIAS

10.CM.6099 - 10.CM.6099.1 - 10.CM.6099.2 - 10.CM.6099.3



USO PREVISTO

Estructura de cama articulada eléctrica, regulable en altura, destinada al descanso de sus usuarios en cuidados domiciliarios, favoreciendo su máxima autonomía en el tratamiento o alivio de una enfermedad, lesión o discapacidad.

CARACTERÍSTICAS TÉCNICAS

. Estructura compuesta por somier y conjuntos de cabecero y piecero con 4 ruedas Ø100 mm (las 4 con freno), con o sin barandillas laterales de MDF efecto haya. Preparada para incorporar soporte de suero, incorporador y colchón. Los conjuntos de cabecero y piecero se fabrican con una estructura interna de tubo rectangular 60x30x1,5 mm y 45x20x1,5 mm de acero E235 y tubo redondo Ø32x1,5 mm de acero E220, soldado por MIG mediante proceso manual o célula robotizada, incorporando un motor para la regulación en altura y revestidos completamente en melamina efecto haya, o con dos paneles de melamina en la versión LIGHT. El somier, idéntico en las 4 versiones, se fabrica principalmente con tubo rectangular 45x25x1,5 mm de acero ST-34.2 y 40x20x2 mm de acero E235, y tubo cuadrado 25x25x1,5 mm de acero ST28, soldado por MIG-TIG mediante célula robotizada, con desengrase y fosfatado de la superficie antes de la pintura epoxi.
. Lecho cuatripartito con lamas de haya, articulado en 3 secciones mediante motor eléctrico accionado por mando de mano, permitiendo la regulación en altura (350 a 750 mm) y las posiciones Trendelenburg y Anti-Trendelenburg mediante los motores instalados en el cabecero y el piecero.
. Motores con marcado CE y garantía de 2 años frente a defectos de fabricación demostrados. Esta garantía no cubre los daños causados por una manipulación incorrecta del motor, cable, mando, transformador o enchufe. Para garantizar un funcionamiento continuo, la cama puede equiparse opcionalmente con una batería para utilizarla en caso de interrupción del suministro eléctrico.
. Cualquiera de las 4 versiones incorpora un Kit de Transporte que permite realizar fácilmente el montaje final.
. Cumple la norma de seguridad EN 60601-2-52.

ACCESORIOS:

. Soporte de suero - Ref. 10.AC.1075/.O/ 10.AC.1076/.O
. Incorporador - Ref. 10.AC.1025
. Asa de sujeción del colchón - Ref. 11.CME.001
. Colchón simple BD con 6 ranuras, 1820x890x100 mm, funda impermeable e ignífuga con cremallera en L - Ref. 10.AC.1039.

DIMENSIONES: Lecho 1900 x 900 x 350 a 750 mm (longitud x anchura x altura regulable).

PESO: 56 kg (aproximadamente, dependiendo de la referencia)
Color estándar: Estructura gris

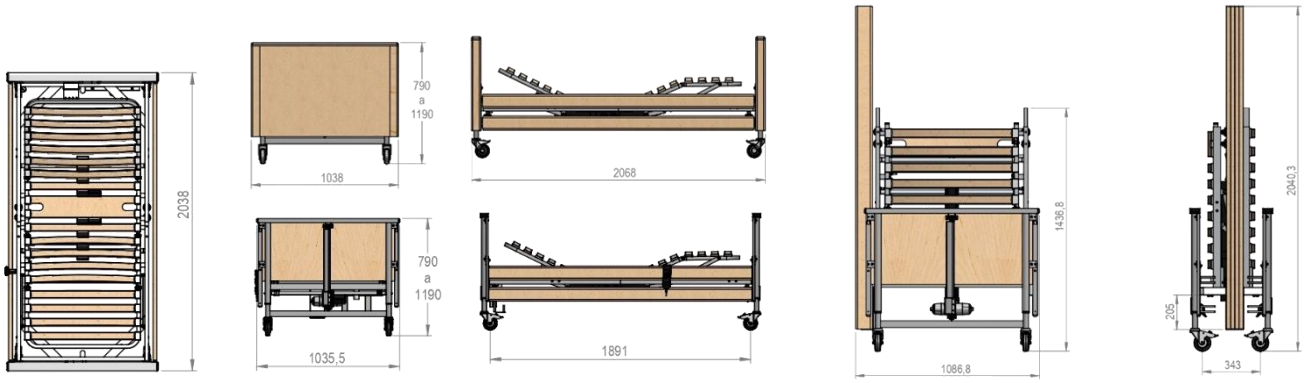

JMS - Industria de Mobiliário Hospitalar, S.A.
Zona Industrial do Bunheiro - Rua da Zona Industrial, n.° 26 - 3870- 021 MURTOSA
T +351 234 880 018 | F +351 234 880 017
jms@jmshospitalar.com
www.jmshospitalar.com

SEGURIDAD

. La cama no debe utilizarse por pacientes con problemas psiquiátricos ni como camilla de transporte (aunque puede desplazarse dentro de la habitación con el paciente en la cama). Diseñada para pacientes adultos con un peso inferior a 135 kg y una edad igual o superior a 12 años, para cuidados domiciliarios de corta y larga duración, y no para un entorno hospitalario.

. Para la entrada y salida del paciente de la cama, esta debe regularse a una altura adecuada y permanecer siempre frenada para evitar desplazamientos imprevistos que puedan poner en peligro al paciente o al usuario. Cualquier intervención y/o mantenimiento, así como la instalación de accesorios en este producto, requiere la autorización de JMS, S.A.

. Preste atención al riesgo de aplastamiento en las articulaciones.



. Evite derramar líquidos sobre el motor y el mando. No acerque materiales abrasivos ni fuentes de calor, ya que el producto contiene materiales susceptibles de inflamarse.

. La cama solo debe utilizarse en espacios interiores. Antes de utilizar un producto JMS, consulte siempre el manual de usuario.

. La vida útil prevista de la cama es de cinco años, siempre que se utilice correctamente de acuerdo con el manual de usuario.

ALMACENAMIENTO/CONSERVACIÓN

. La cama se suministra parcialmente desmontada y acondicionada en un Kit de Transporte, que también facilita su traslado hasta el usuario final y el montaje correspondiente; para este fin solo se necesita 1 persona.

. La cama se embala en cartón y/o film. Debe almacenarse en lugares con temperatura y humedad controladas (temperatura inferior a 25°C y humedad inferior al 60%) para evitar daños en el embalaje o en el producto.

. Debe almacenarse en lugares que garanticen protección frente a caídas de objetos, en posición vertical sobre las ruedas, y no debe apilarse.

. Durante las operaciones de limpieza, no utilice detergentes, soluciones con alcohol ni materiales que puedan dañar el producto. Utilice un paño suave y húmedo y, a continuación, pase un paño seco.

CALIDAD

. Todos nuestros productos se diseñan a partir de materias primas y auxiliares rigurosamente controladas en la recepción e incorporadas al proceso de fabricación definido según procedimientos internos en el marco del sistema de gestión de la calidad NP EN ISO 9001 implantado.

. Los productos JMS disponen de garantía. Consulte el Certificado de Garantía vigente en la empresa.

JMS - Industria de Mobiliário Hospitalar, S.A.
Zona Industrial do Bunheiro - Rua da Zona Industrial, n.° 26 - 3870 - 021 MURTOSA
T +351 234 880 018 | F +351 234 880 017
jms@jmshospitalar.com
www.jmshospitalar.com